平成24年度

西播高等学校バレーボール秋季優勝大会（男子）
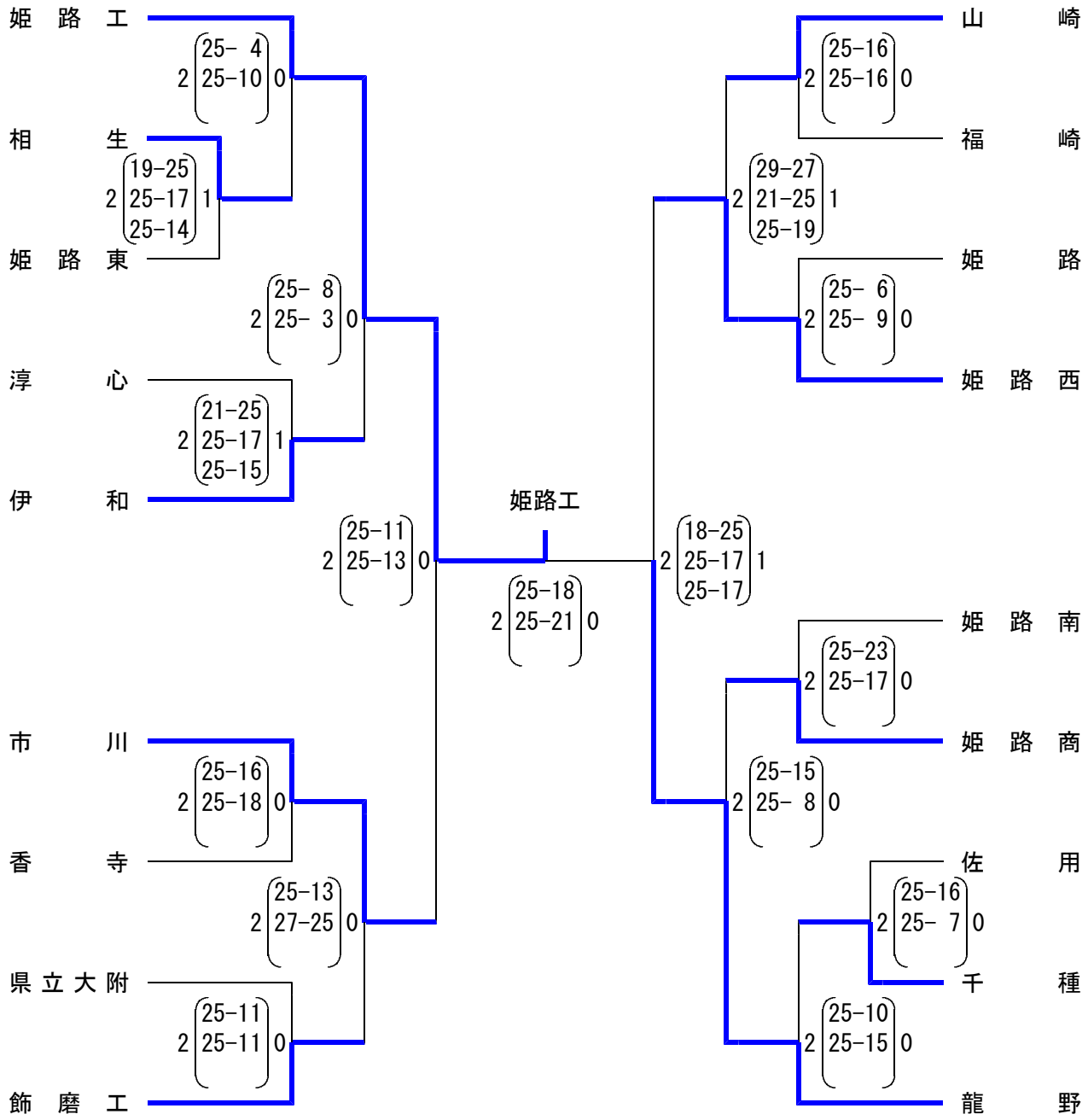
日程及び会場　11月23日（金）　県立飾磨工業高等学校
　　11月24日（土）　県立飾磨工業高等学校